Romotop®

Technický list Romotop CORNEA R/L 2S keramika - kachlový rohový akumulační krb

Romotop technical sheet CORNEA R/L 2S ceramic - tiled corner accumulation fireplace

Technisches Datenblatt Romotop CORNEA R/L 2S Keramik - gekachelter Speicher-Eckkamin

Obj.kód / Order code / Bestellkode	COR R 2S COR R 2S A COR L 2S COR L 2S A

Splněná legislativa | Meets requirement limit values for | Prüfungen

EN 13 240	●
15a B-VG 2015	●
DIN plus	●
BImSch V 2	●
Flamme Verte	7*
Aria Pulita	4*

Vlastnosti při provozu | Features during operation | Leistungseigenschaften

Ecodesign (Sezónní energetická účinnost vytápění) | Ecodesign (Seasonal energy efficiency of heating) | Ecodesign (Raumheizungs-Jahresnutzungsgrad)	%	76,3
Index energetické účinnosti (EEI) | Energy efficiency index (EEI) | Energieeffizienzindex (EEI)		115,1
Energetický štítek | Energy Label | Energieeffizienzklasse		A+
Typ paliva | Fuel | Verwendeter Brennstoff		Kusové dřevo/Stück Holz/Piece wood
Délka paliva | Length of fuel | Ausmaß des Brennstoff	mm	170
Průměrná spotřeba paliva | Average wood consumption | Durchschnittlicher Brennstoffverbrauch	kg/h	1,58
Povolená dávka paliva | Allowed wood batch | Maximal Brennstoffverbrauch	kg/h	2,2
Interval dodávky paliva | Fuel supply interval for the rated output | Zeitabstand der Brennstoffbeschickung für die Nennleistung		1 hodina/1 Stunde/1 hour
Množství spalovacího vzduchu | Combustion air requirement | Verbrennungsluftbedarf	m^3/h	20,0

Jmenovité hodnoty | General data | Nennwertes

Jmenovitý výkon | Nominal heat output | Nennwärmeleistung	kW	5,7
Regulovatelný výkon | Reg.output | Reg.Gesamtleistung	kW	2,9 - 7,4
Účinnost | Efficiency | Wirkungsgrad	%	86,29
Hmotnostní průtok suchých spalin pro výpočet spalinové cesty | Dry flue gases mass flow to calculate the flue path | Massendurchfluss von trockenen Abgasen den Schornsteinpfad berechnen	g/s	8,3
Průměrná teplota spalin | Mean flue gas temperature | Durchschnittliche Abgastemperatur	°C	163
Průměrná teplota spalin za hrdlem | Mean flue gas temperature after throat | Durchschnittliche Rauchgastemperatur nach dem Hals	°C	202
Provozní tah | Flue draught | Förderdruck	Pa	10
Prach - O_2=13% | Dust - O_2=13% | Staub - O_2=13%	mg/Nm^3	25
CO - O_2=13%	mg/Nm^3	1029
CO_2	%	8,07

OGC - O_2=13%	mg/Nm³	73
NOx - O_2=13%	mg/Nm³	149

Rozměry a hmotnost | Dimensions and weights | Maße & Gewicht

Rozměry (výška x šířka x hloubka) | Dimensions (Height x Width x Depth) | Maße (Höhe x Breite x Tiefe)	mm	1694 x 460 x 460
Výška osy zadního (bočního) vývodu | Connection height for rear (side) installation | Anschlusshöhe (seitlichen) hinten	mm	1419
Průměr kouřovodu | Flue gas connector diameter | Rauchrohrdurchmesser	mm	150
Průměr kouřového hrdla | Flue socket diameter | Durchmesser Rauchkehle	mm	150
Průměr centrálního přívodu vzduchu (CPV) | External air intake (EAI) | Zentralluftzufuhr (ZLZ)	mm	125
Hmotnost | Weight | Gewicht	kg	229
Rozměry spalovací komory (výška x šířka x hloubka) | Dimensions of the combustion chamber (Height x Width x Depth) | Maße Feuerraum (Höhe x Breite x Tiefe)	mm	475 x 256 x 256
Bezpečnostní vzdálenost od hořlavých materiálů (zadní x čelní x boční x boční se sklem x od stropu) Safe distance from flammable materials (Back x Front x Side x Side with glass x From the ceiling) Sicherheitsabstand von brennbaren Werkstoffen (Hinterwand x Frontwand x Seitenwände x Seite mit Glas x Von der Decke)	mm	150/800/150/800/600

Příslušenství dodávané s výrobkem | Supplied accessories | Mitgeliefertes Zubehör

Ochranná rukavice | Protective glove | Schutzhandschuh	●

Romotop® CORNEA R 2S A

KERAMIKA
KERAMIK
CERAMIC

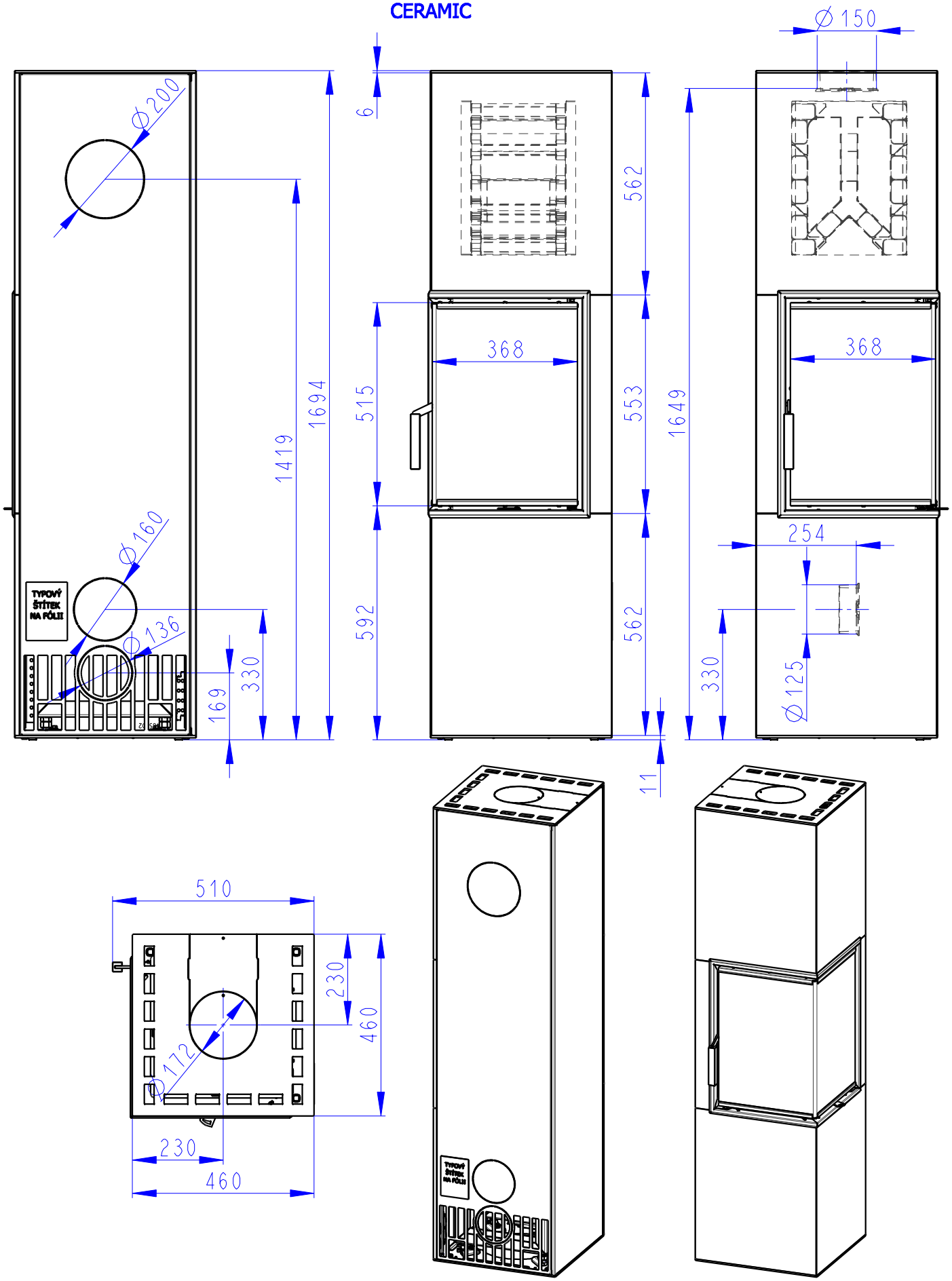

Romotop® CORNEA R 2S

KERAMIKA
KERAMIK
CERAMIC

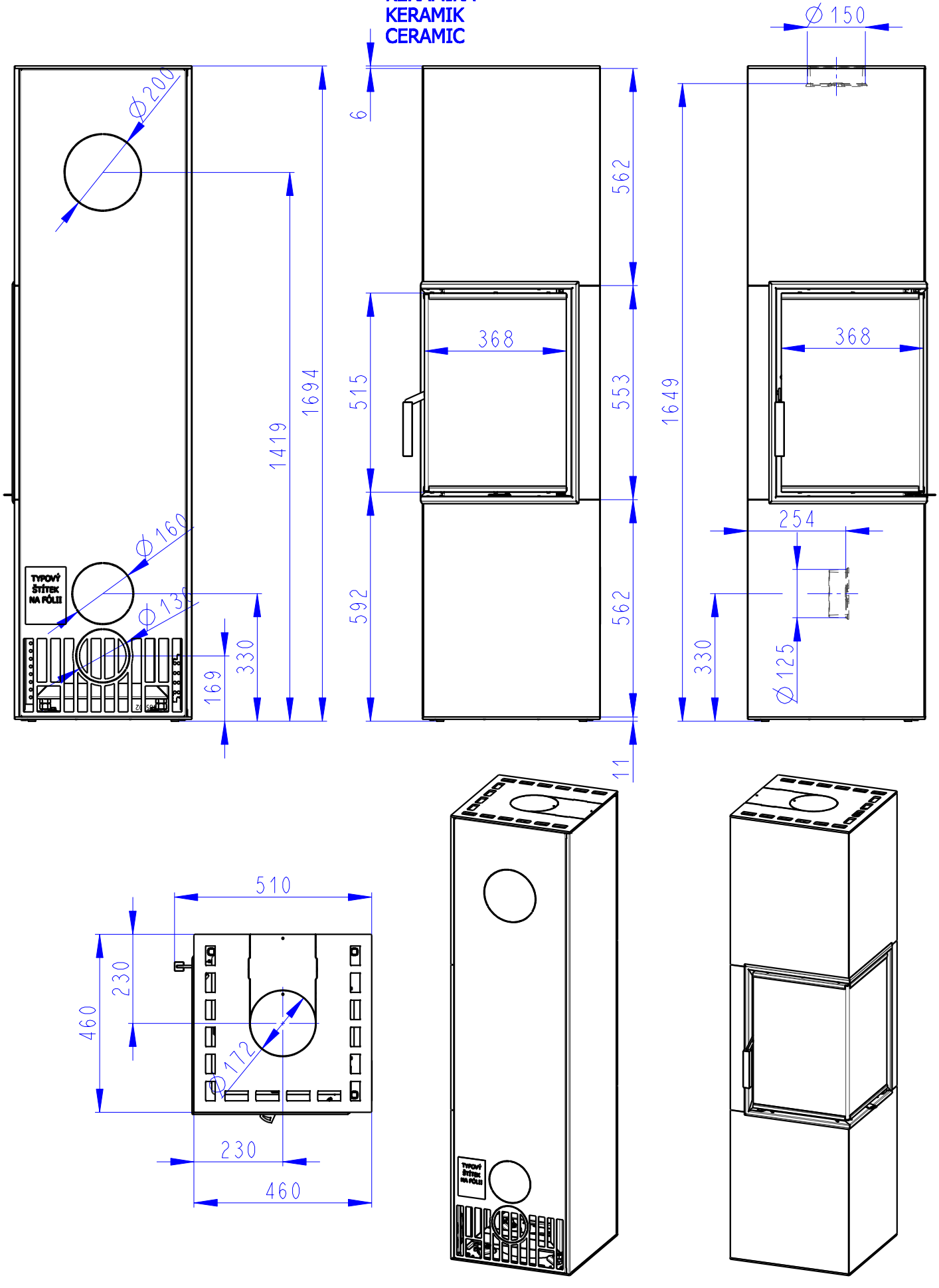

Romotop® CORNEA L 2S

KERAMIKA
KERAMIK
CERAMIC

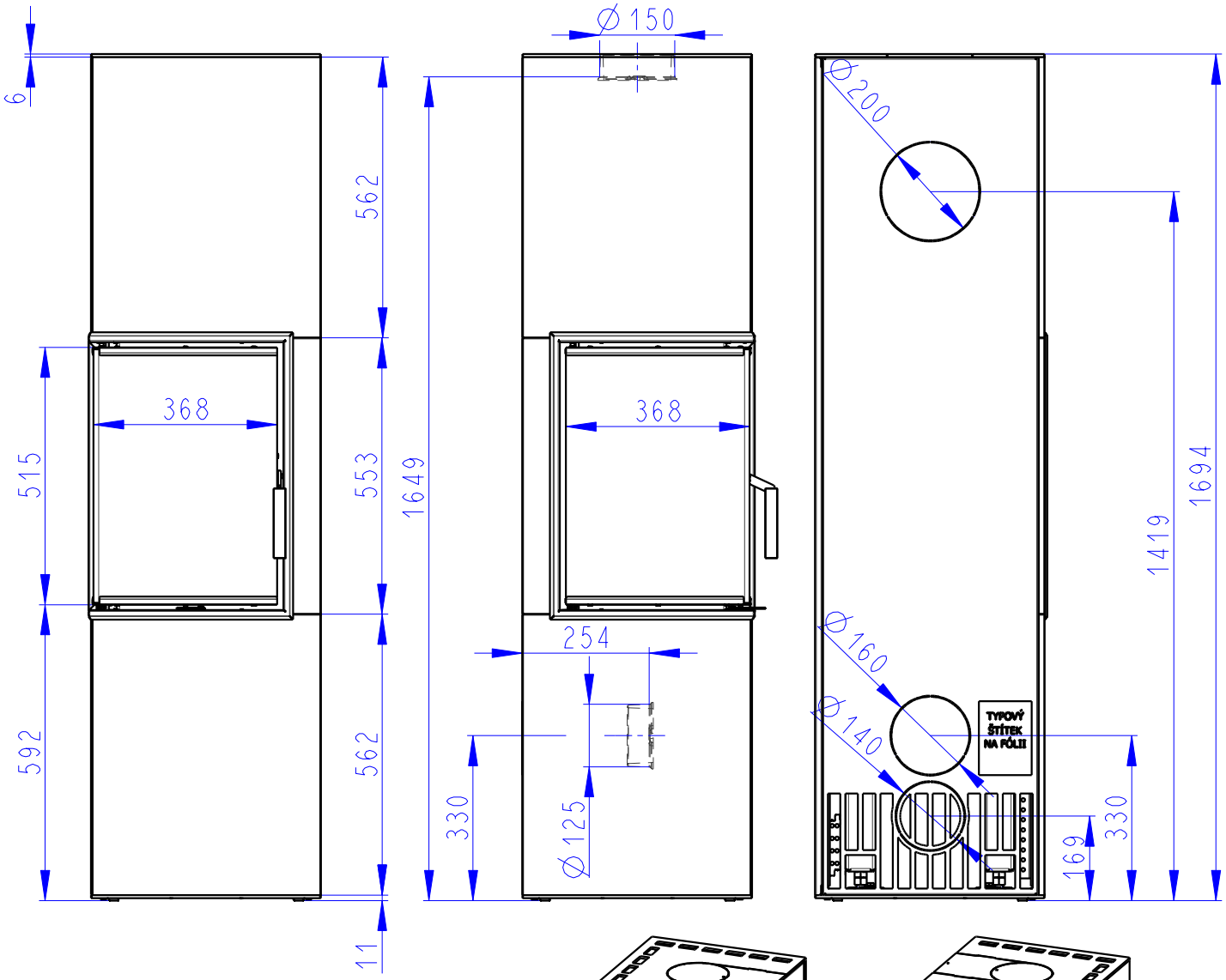

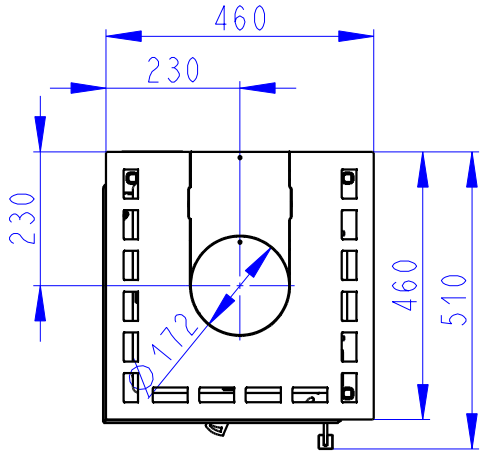

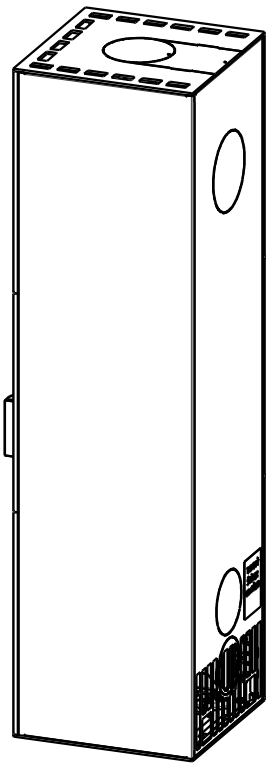

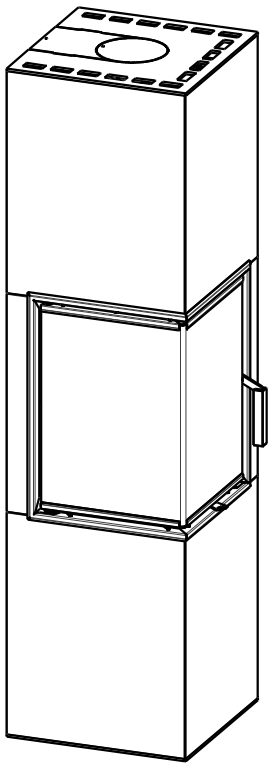

Romotop® CORNEA L 2S A
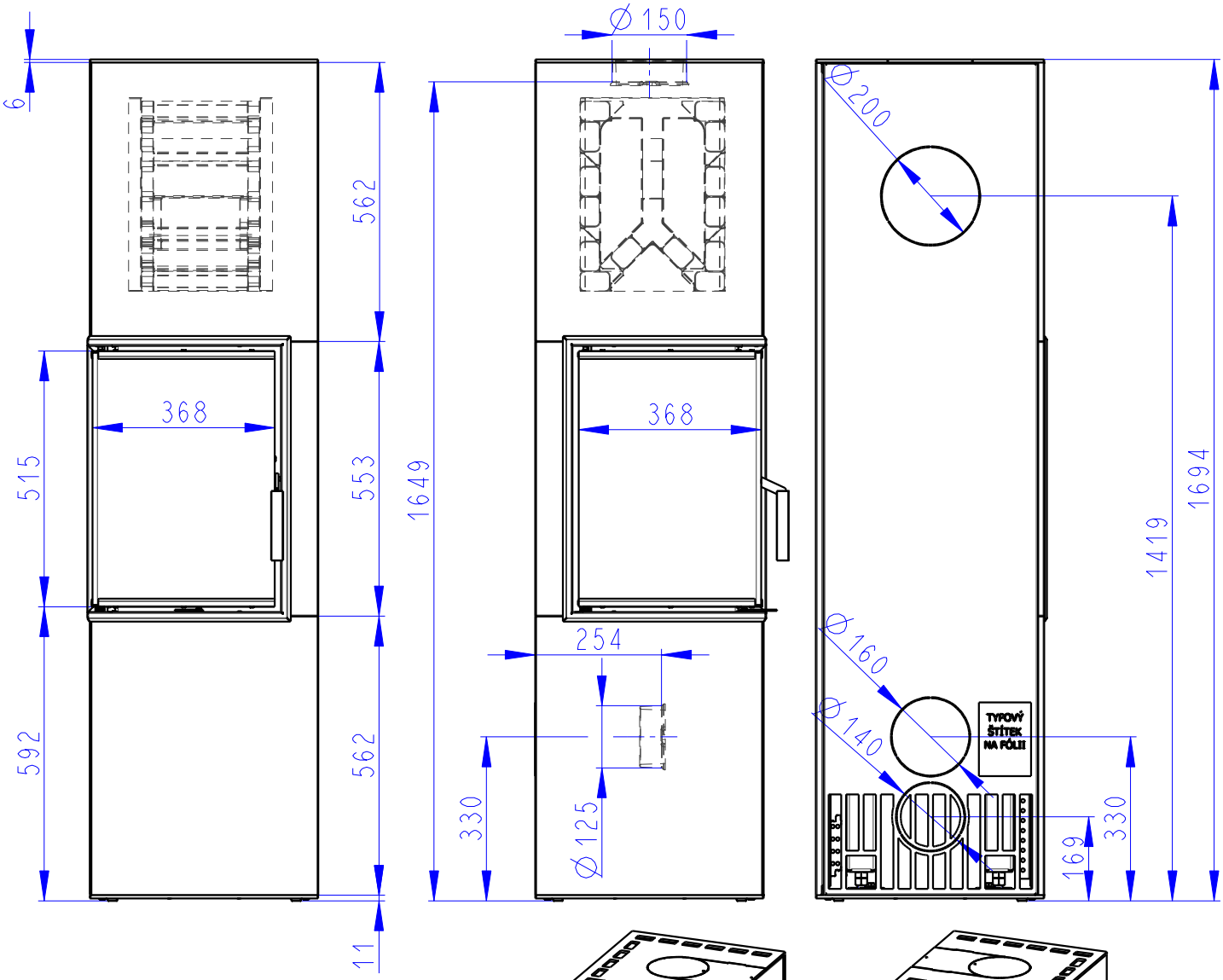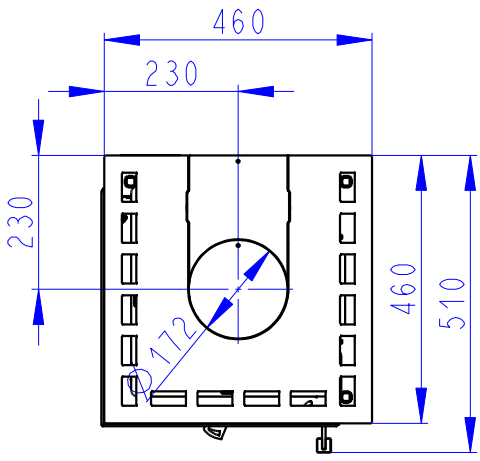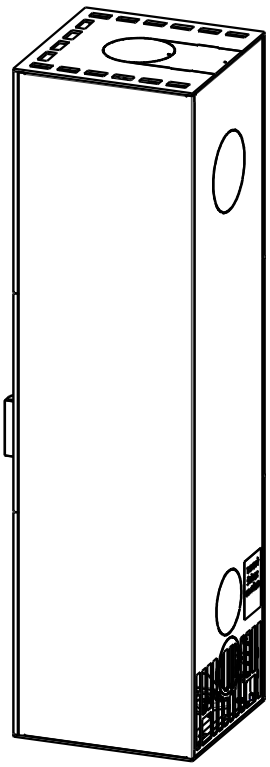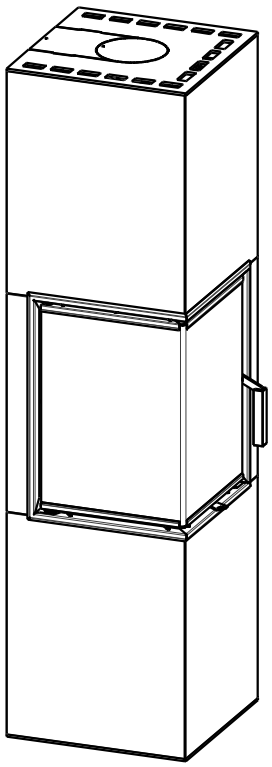
KERAMIKA
KERAMIK
CERAMIC